SBC 355 - DD

Single Inlet Centrifugal Fan Backward Curved -Direct Drive

פרוייקט: **סימון:**

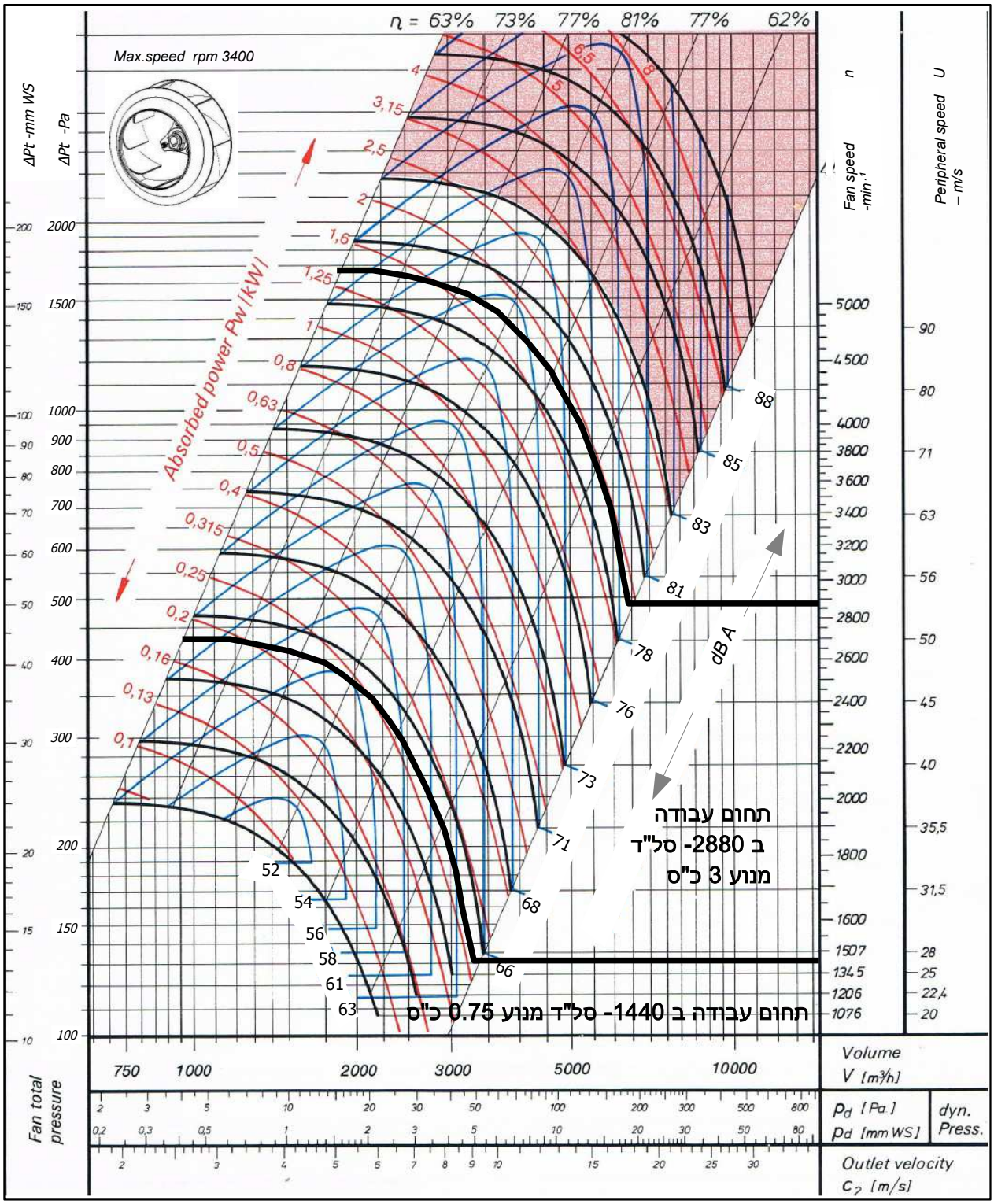

ספיקה אוויר: מק"ש. (CFM)

סבל"ד מאיץ:

מנוע: _____ כ"ס , _____ סל"ד , 380 וולט

SP: מ"מ

DP: מ"מ

TP: מ"מ

SBC- 355- DD

SINGLE INLET-BACKWARD CURVED
DIRECT DRIVE

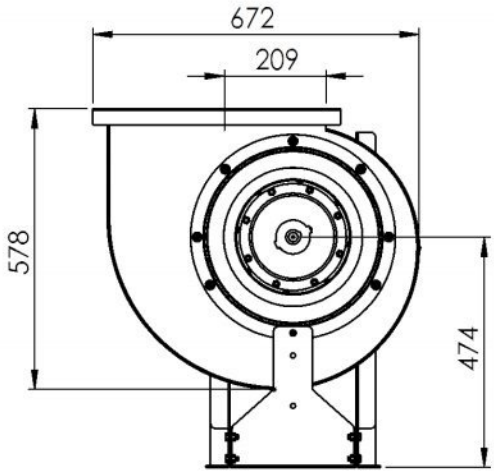

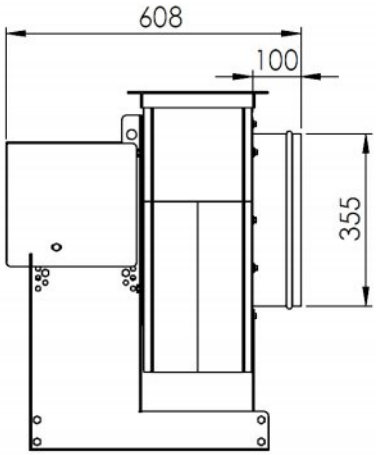

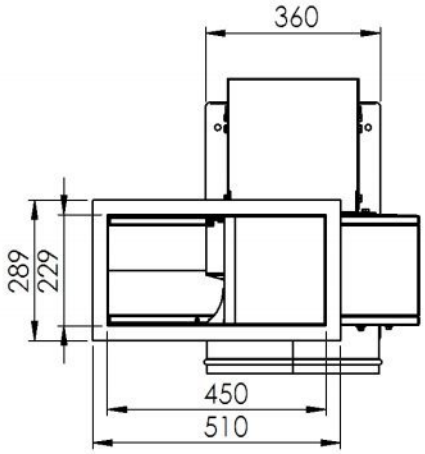

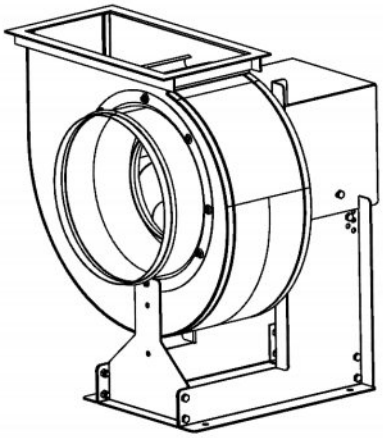

Lazarov Street 5 ,New Industrial Area, Rishon Le Zion 75654, Israel
Tel: 00972-3-9617106 fax: 00972 3- 9616938 email: sagy@sagyvent.co.il