SBC - 280

Single Inlet Centrifugal Fan Backward Curved

פרוייקט: סימון:

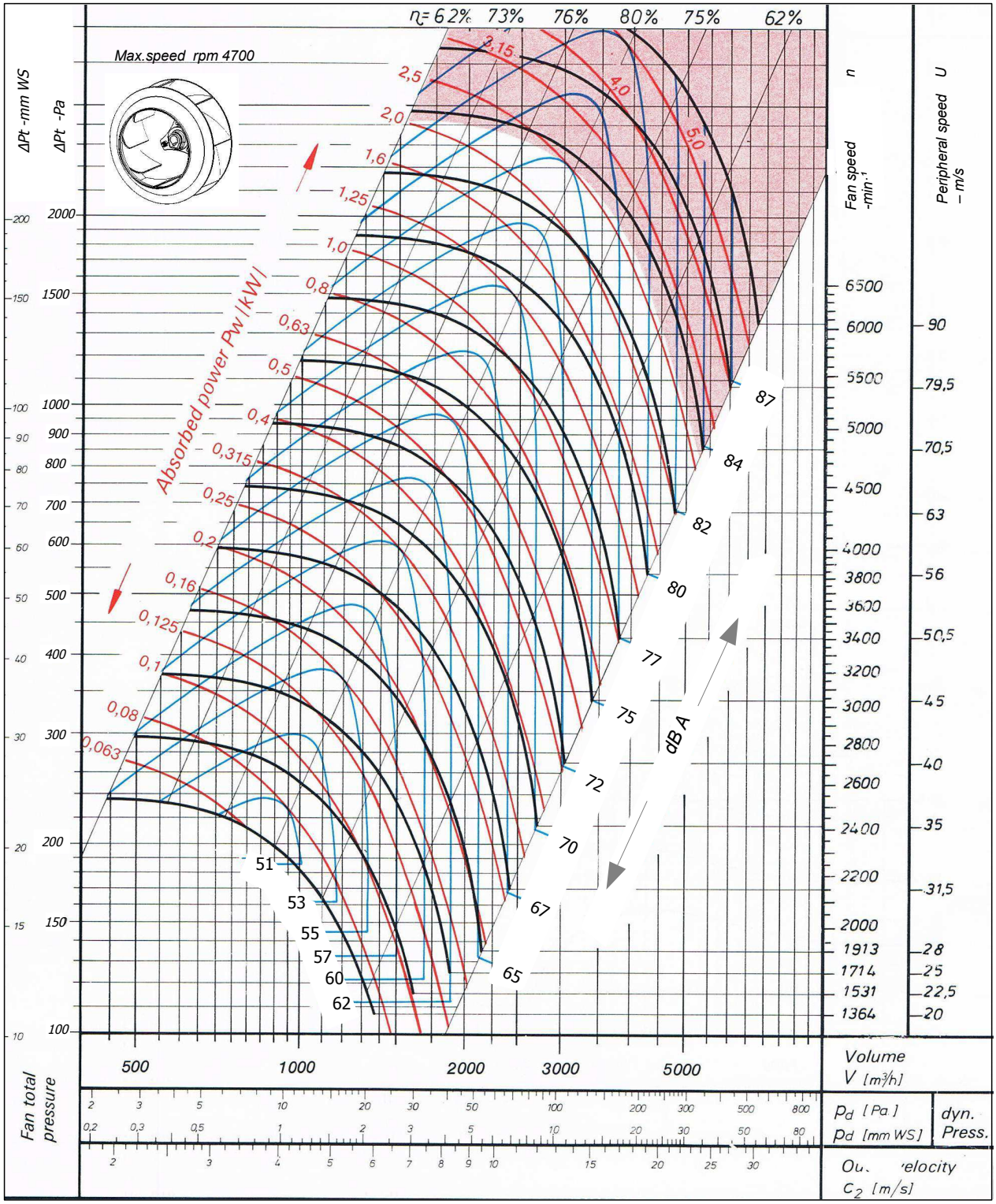

ספיקה אוויר: מק"ש. ((CFM

סבל"ד מאיץ:

מנוע: _____ כ"ס , _____ סל"ד , 380 וולט

SP: מ"מ
DP: מ"מ
TP: מ"מ

SBC 280

SINGLE INLET-BACKWARD CURVED

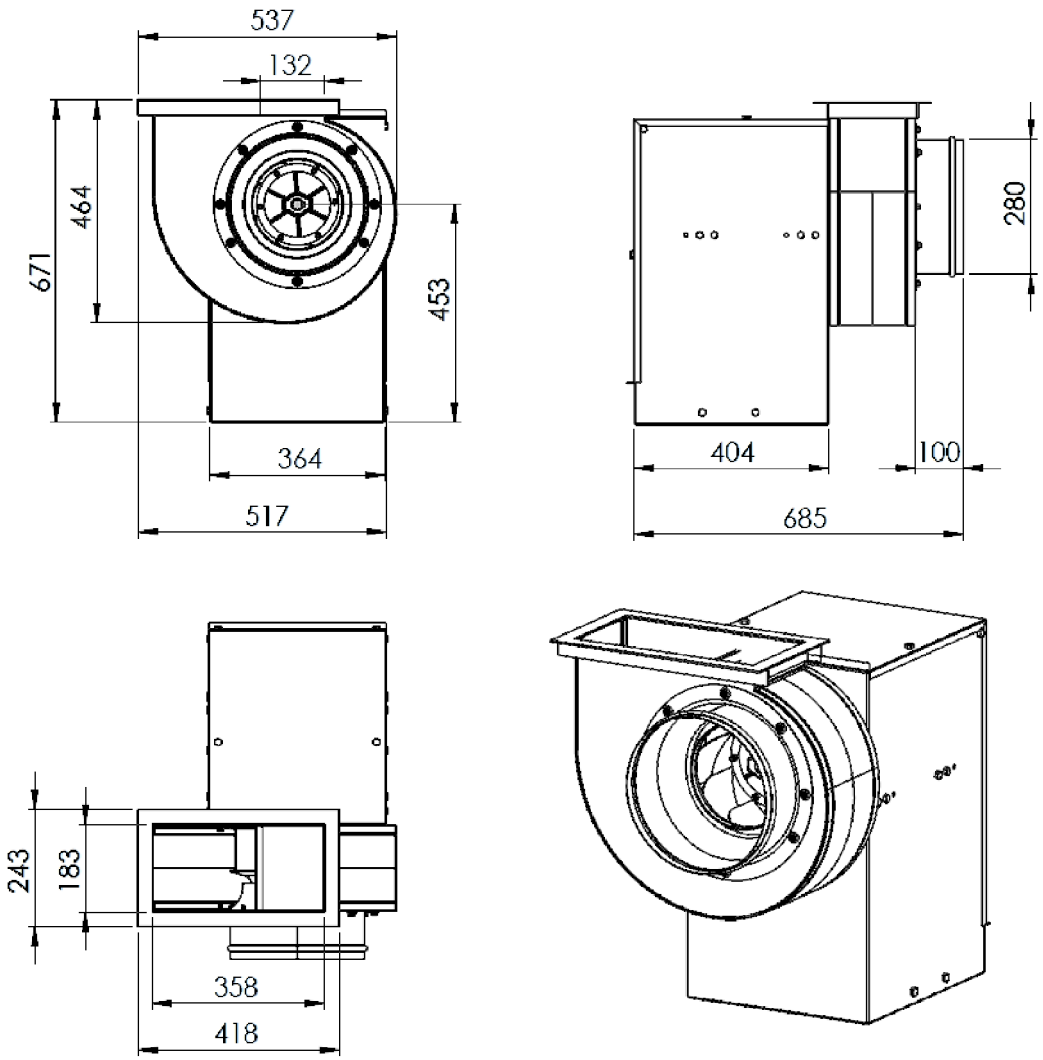

Lazarov Street 5 ,New Industrial Area, Rishon Le Zion 75654, Israel
Tel: 00972-3-9617106 fax: 00972 3- 9616938 email: sagy@sagyvent.co.il