מפוח VKM-400

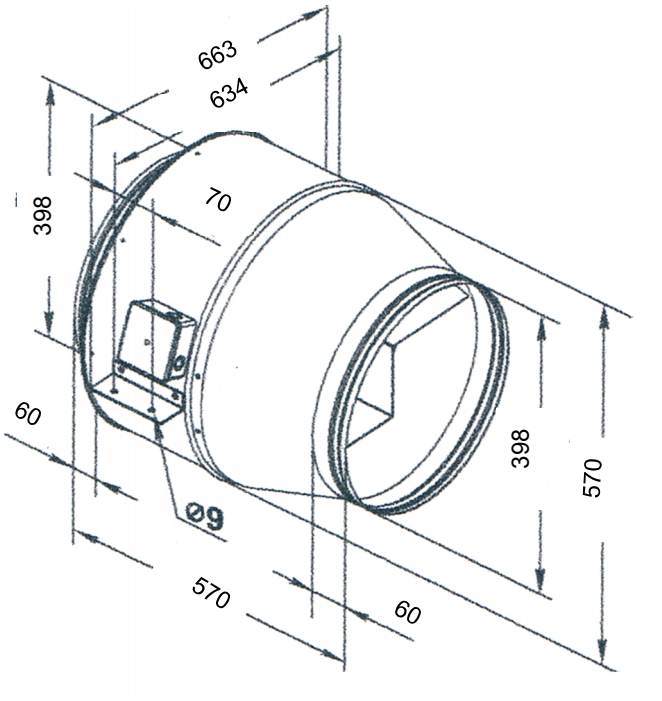

מפוח תעלה VKM-400

שימושים -יניקה ואספקת אוויר במערכות איוורור כלליות בתחום המסחרי והתעשייתי.

מבנה- גוף המפוח עשוי מפלדה מאיץ מטיפוס כפות מוטות אחורה זוג רגליות מפלדה מגולוונת להתקנה קלה.
קופסת חיבורי חשמל על גוף המפוח.

מנוע- מנוע חד פאזי, מסוג רוטור חיצוני בעל מיסבים כדוריים לאורך חיים ממושך.

מתח הזנה – 230V

גימור – צביעה אלקטרוסטאטית בתנור בגוון כחול.

אביזרים נוספים – ווסת מהירות,תריס אל חוזר.

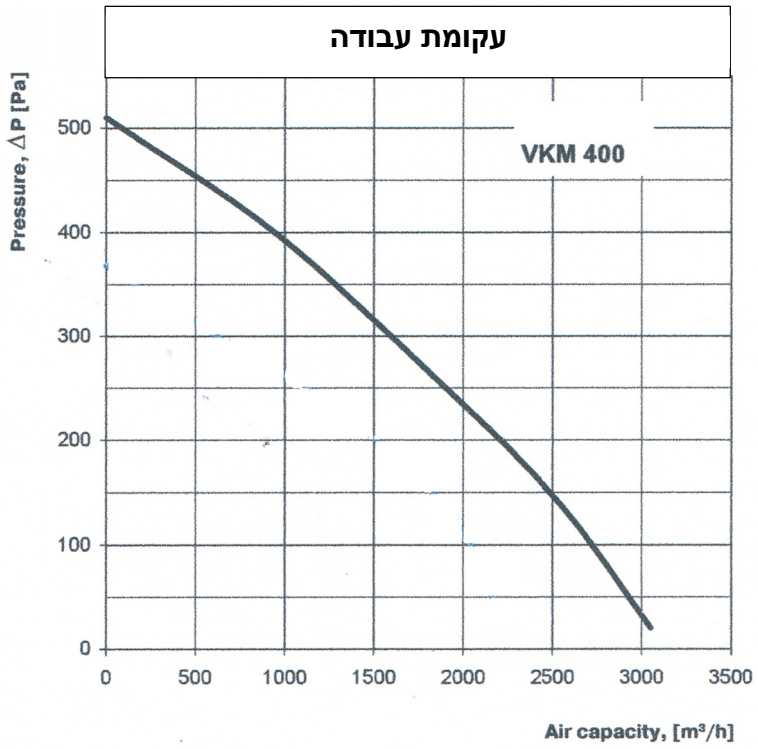

נתונים טכניים	
זרם עבודה	230
הספק W	460
צריכת זרם A	2.23
סיבובים לדקה	1370
ספיקת אוויר במק"ש	3050
רמת רעש dBA בשדה חופשי ממרחק 3 מ'	61
טמפרטורת עבודה ^{0}C	-40+80
משקל בק"ג	20

רח' לזרוב 5, אזור תעשייה חדש ראשל"צ 75654, טל: 03-9617106, פקס: 03-9616938 www.sagyvent.co.il, e-mail:sagy@sagyvent.co.il