SBC - 450 - SMOKE

Single Inlet Centrifugal Fan Backward Curved

פרוייקט: **סימון:**

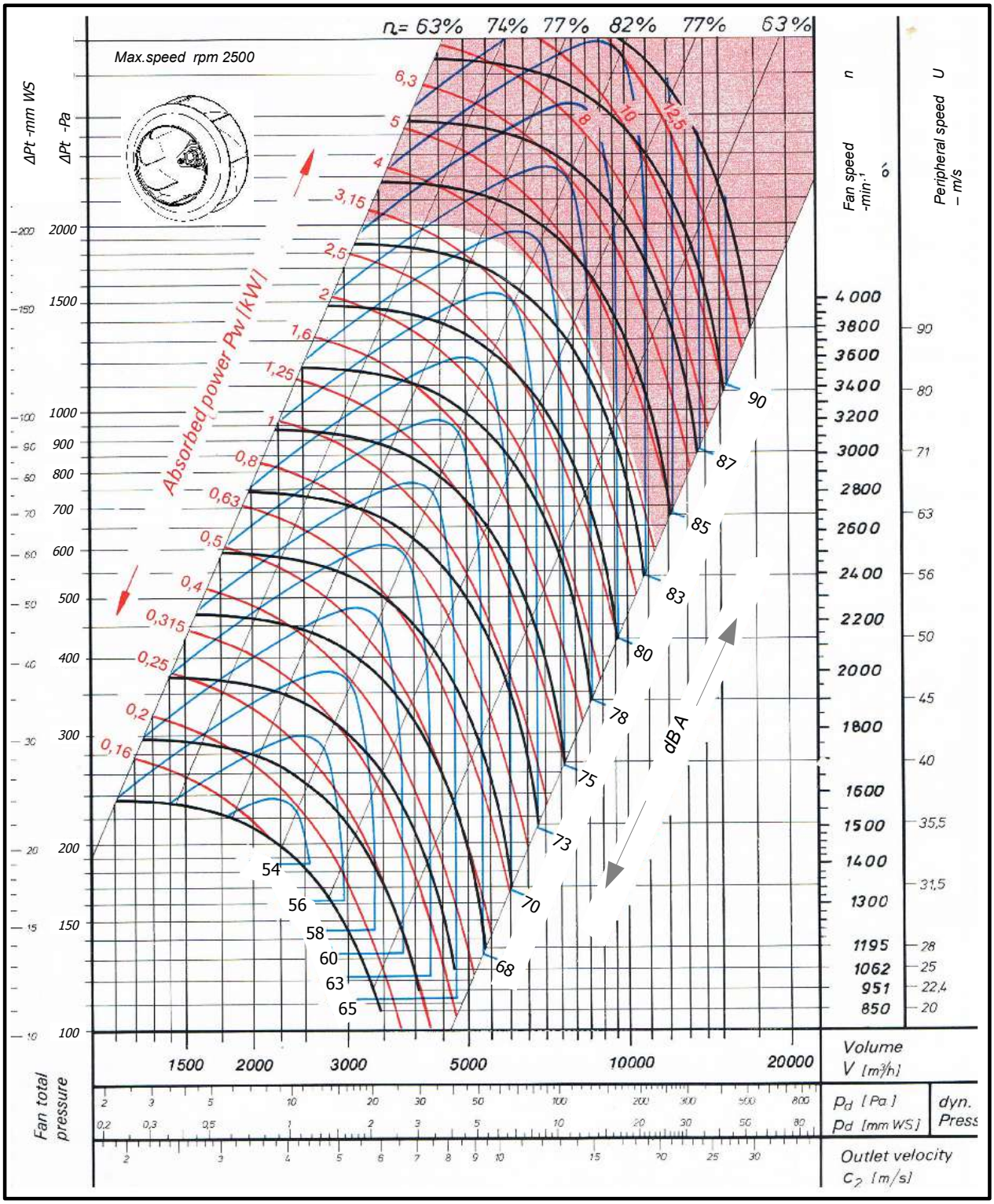

ספיקה אוויר: _____ מק"ש. (CFM)

סבל"ד מאיץ:

מנוע: _____ kW , _____ סל"ד , 400 וולט

SP: מ"מ

DP: מ"מ

TP: מ"מ

SBC 450 SMOKE

SINGLE INLET-BACKWARD CURVED

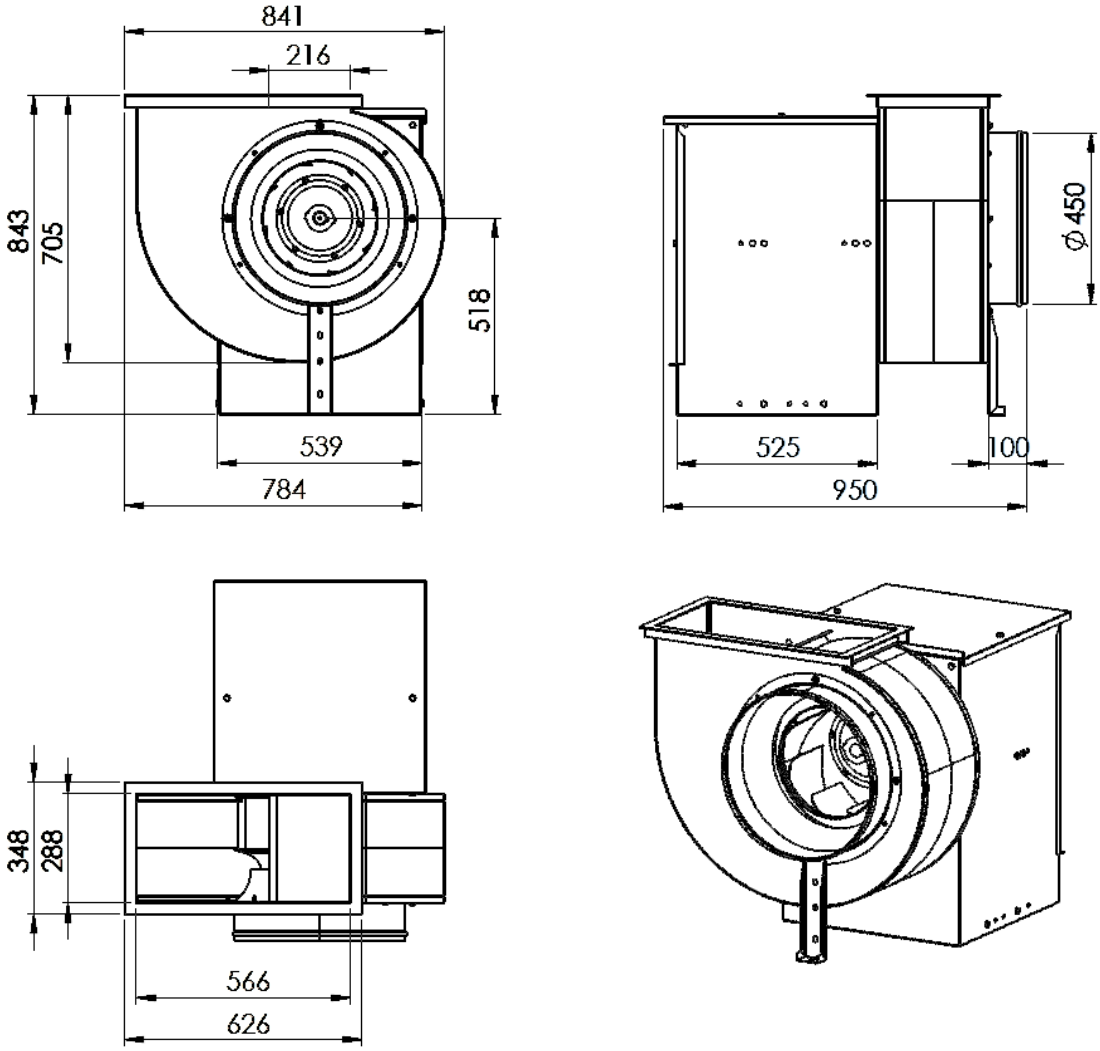

Lazarov Street 5 ,New Industrial Area, Rishon Le Zion 75654, Israel
Tel: 00972-3-9617106 fax: 00972- 3- 9616938 email: sagy@sagyvent.co.il